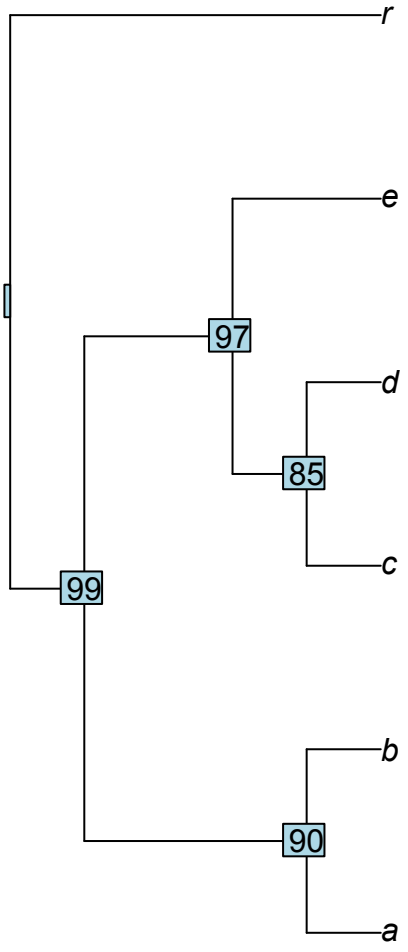
r
e
97
d
85
c
99
b
90
a

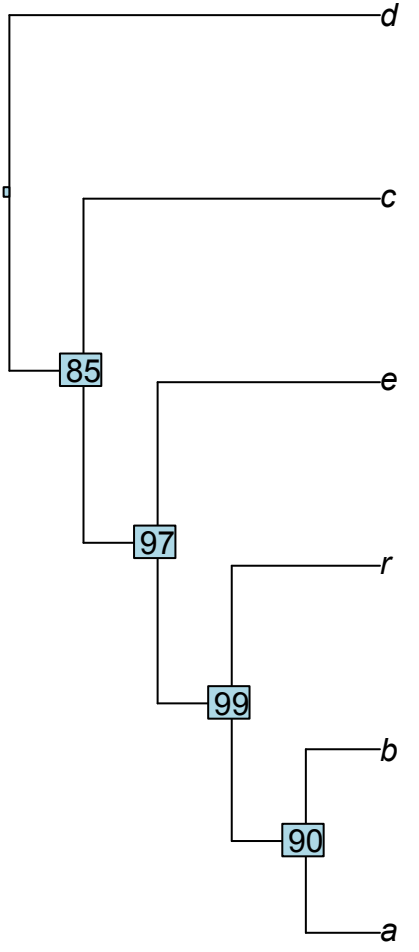
d
c
85
e
97
r
99
b
90
a